23 602 001 **BAULOOP ΜΊΚΤΗΣ ΛΟΥΤΡΌΥ ΜΕ΄ΕΝΑ ΜΟΧΛΌ 1/2"**

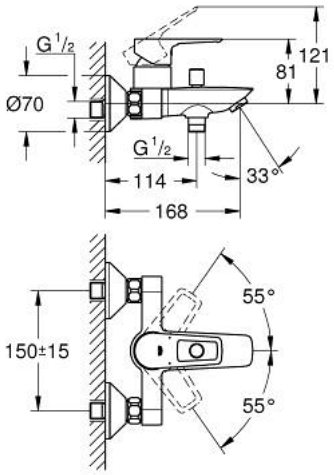

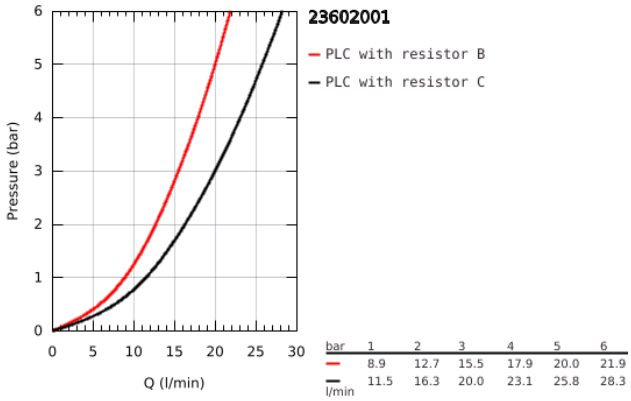

ΠΕΡΙΓΡΑΦΉ ΠΡΟΪΌΝΤΟΣ

- Χρώμα: chrome
- επίτοιχη
- μεταλλική λαβή
- GROHE Long-Life 35 mm ceramic cartridge
- με περιοριστή θερμοκρασίας
- Φινίρισμα GROHE Long-Life
- ρυθμιζόμενος περιοριστής ρυθμός ροής
- αυτόματος διανεμητής : λουτρού/ντους
- ρουξούνι με φίλτρο
- έξοδος ντούς κάτω 1/2" με ενσωματωμένη βαλβίδα αντεπιστροφής
- προστασία κατά της ανάστροφης ροής
- σύνδεσμοι σχήματος S
- metal wall escutcheon
- professional exclusive

23 602 001 **BAULOOP ΜΊΚΤΗΣ ΛΟΥΤΡΌΥ ΜΕ΄ΕΝΑ ΜΟΧΛΌ 1/2"**

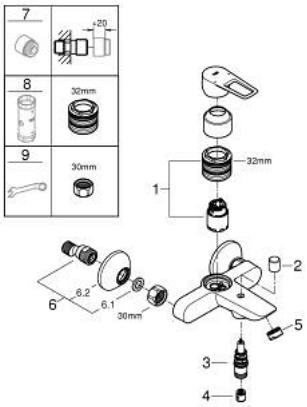

ΑΝΤΑΛΛΑΚΤΙΚΆ , Νοεμβρίου 2021 – τώρα

1: Μηχανισμός (Αριθμός ανταλλακτικού 46374000)

2: Κεφαλή Διανομέα (Αριθμός ανταλλακτικού 64309000)

3: Διανομέας (Αριθμός ανταλλακτικού 65655000)

4: Βαλβίδα αντεπιστροφής (Αριθμός ανταλλακτικού 08565000)

5: Φίλτρο ροής (Αριθμός ανταλλακτικού 13941000)

6: Σύνδεσμος σχήματος S (Αριθμός ανταλλακτικού 12075000)

6.1: Λάστιχο στεγανοποίησης (Αριθμός ανταλλακτικού 0138600M)

6.2: Ροζέτα (Αριθμός ανταλλακτικού 0221000M)

7: Προέκταση 3/4", 20mm (Αριθμός ανταλλακτικού 0713000M)*

8: Κλειδί (Αριθμός ανταλλακτικού 19332000)*

9: Special spanner (Αριθμός ανταλλακτικού 19377000)*

* Προαιρετικά εξαρτήματα