29 145 000 **SMARTCONTROL ΕΝΤΟΙΧΙΖΌΜΕΝΗ ΜΠΑΤΑΡΊΑ ΜΕ 2 ΔΙΑΚΌΠΤΕΣ**

ΠΕΡΙΓΡΑΦΉ ΠΡΟΪΌΝΤΟΣ

- Χρώμα: chrome
- σετ τελικής εγκατάστασης για
- GROHE Rapido SmartBox (35 600/35 604)
- GROHE FastFixation metal wall escutcheon, retroactively 6° adjustable
- Φινίρισμα GROHE Long-Life
- GROHE SmartControl push for ON-OFF, turn for volume adjustment
- exchangeable symbols
- cartridge for temperature mixing
- multiple outlets can be run simultaneously
- χωρίς τον εντοιχιζόμενο μηχανισμό
- outlet B = 23 l/min, outlet C = 25 l/min, outlet B+C = 27 l/min

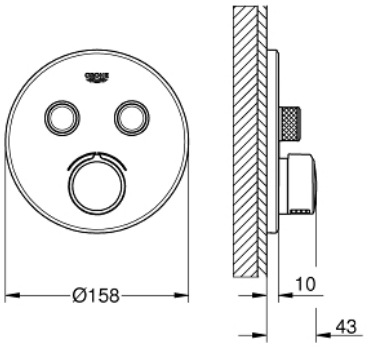

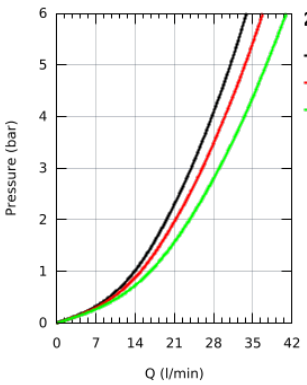

bar	1	2	3	4	5	6
	13.9	19.6	24.0	27.7	31.0	33.9
	15.0	21.2	26.0	30.0	33.6	36.8
l/min	16.7	23.7	29.0	33.5	37.4	41.0

29 145 000 **SMARTCONTROL ΕΝΤΟΙΧΙΖΌΜΕΝΗ ΜΠΑΤΑΡΊΑ ΜΕ 2 ΔΙΑΚΌΠΤΕΣ**

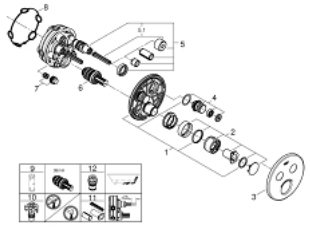

ΑΝΤΑΛΛΑΚΤΙΚΆ , Σεπτεμβρίου 2016 – τώρα

1: Πλάκα συναρμολόγησης (Αριθμός ανταλλακτικού 48363000)

2: Λαβή (Αριθμός ανταλλακτικού 46990000)

3: Ροζέτα (Αριθμός ανταλλακτικού 46992000)

4: Ρύθμιση περιστροφικού πλήκτρου (Αριθμός ανταλλακτικού 48361000)

5: Μηχανισμός (Αριθμός ανταλλακτικού 48359000)

5.1: Άξονας (Αριθμός ανταλλακτικού 49088000)

6: Μηχανισμός (Αριθμός ανταλλακτικού 46989000)

7: Non-return valves (Αριθμός ανταλλακτικού 47979000)

8: Λάστιχο στεγανοποίησης (Αριθμός ανταλλακτικού 48360000)

9: Κλειδί (Αριθμός ανταλλακτικού 49059000)*

10: Service stops (Αριθμός ανταλλακτικού 1405300M)*

11: Γενικό σετ επέκτασης για μπαταρίες μονού μοχλού 25mm (Αριθμός αντα λλακτικού 14048000)*

12: Συνδιασμός προστασίας αντίστροφης ροής (Αριθμός ανταλλακτικού 140 55000)*

* Προαιρετικά εξαρτήματα