30 305 001 **EUROSMART ΜΊΚΤΗΣ ΝΕΡΟΧΥΤΗ ΜΟΝΌΥ ΜΟΧΛΌΥ 1/2"**

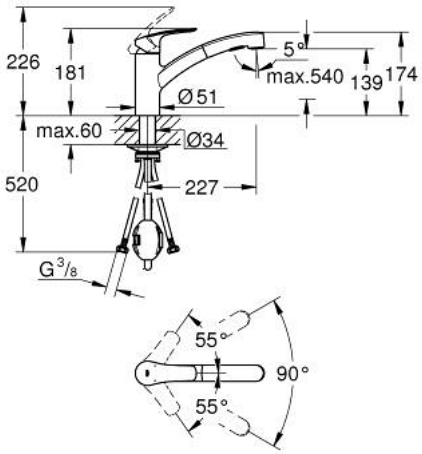

ΠΕΡΙΓΡΑΦΉ ΠΡΟΪΌΝΤΟΣ

- Χρώμα: chrome
- low spout
- τοποθέτηση μιας οπής
- Φινίρισμα GROHE Long-Life
- 35 mm κεραμεικός μηχανισμός
- with integrated temperature limiter
- pull-out dual spray - switching between regular flow and spray
- diverter: laminar spray/SpeedClean shower jet
- automatic return to laminar spray
- ρυθμιζόμενος περιοριστής ρυθμός ροής
- περιστρεφόμενο χυτό ρουξούνι
- swivel area 90°
- Lead and Nickel Free Inner Water Ways
- εύκαμπτοι σωλήνες σύνδεσης 3/8"
- σετ στερέωσης μετάλλου
- προστασία κατά της ανάστροφης ροής
- maximum flow rate (at 3 bar): 10.5 l/min
- professional exclusive

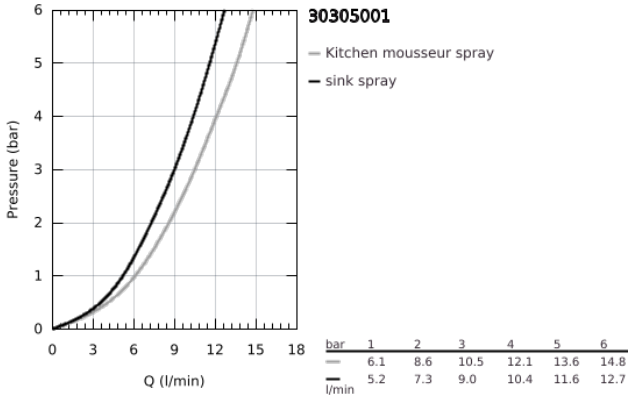

30 305 001 **EUROSMART ΜΊΚΤΗΣ ΝΕΡΟΧΥΤΗ ΜΟΝΌΥ ΜΟΧΛΌΥ 1/2"**

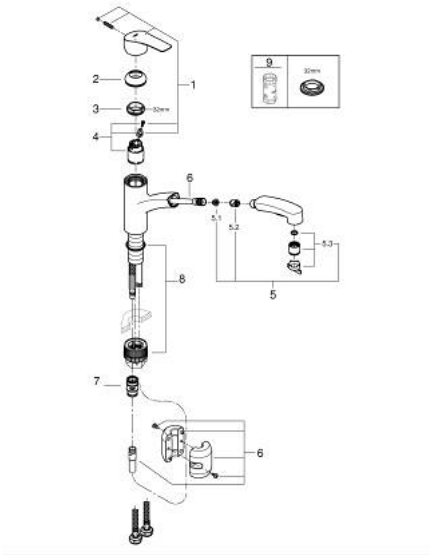

ΑΝΤΑΛΛΑΚΤΙΚΆ , Σεπτεμβρίου 2019 – τώρα

1: Λαβή (Αριθμός ανταλλακτικού 48530000)

2: Κάλυμμα/ τάπα (Αριθμός ανταλλακτικού 46492000)

3: Screw ring (Αριθμός ανταλλακτικού 46815000)

4: Μηχανισμός (Αριθμός ανταλλακτικού 46374000)

5: Αποσπώμενο Σπρέι ντους (Αριθμός ανταλλακτικού 46956000)

5.1: Φίλτρο ακαθαρσιών (Αριθμός ανταλλακτικού 0676800M)

5.2: Βαλβίδα αντεπιστροφής (Αριθμός ανταλλακτικού 08565000)

5.3: Μειωτήρας ροής (Αριθμός ανταλλακτικού 48275000)

6: Hose for sink mixer with pull-out dual spray or mousseur (Αριθμός ανταλλακτικού 48293000)

7: Ταχυσύνδεσμος Relexa (Αριθμός ανταλλακτικού 46338000)

8: Mounting set (Αριθμός ανταλλακτικού 48477000)

9: Κλειδί (Αριθμός ανταλλακτικού 19332000)*

* Προαιρετικά εξαρτήματα